PS2-4000 C-SJ17-4

Système de pompe solaire immergée pour puits 6"

Gamme de systèmes

Chute	max. 45 m
Débit	max. 26 m³/h

Données techniques

Contrôleur PS2-4000

- Commande et surveillance
- Entrées de commande pour protection contre le fonctionnement à sec, commande à distance, etc.
- Protection contre inversion de polarité, surcharge et surchauffe
- MPPT (Maximum Power Point Tracking) intégré

Puissance	max. 4.0 kW
Tension d'entrée	max. 375 V
Optimal Vmp**	> 238 V
Intensité du moteur	max. 14 A
Efficacité	max. 98 %
Temp. ambiante	-40...50 °C
Classe de protection	IP68

Moteur ECDRIVE 4000-C

- Entretien minimal, moteur DC sans balais
- Rempli d'eau
- Matériel de haute qualité, acier inoxydable: AISI 304/316
- Moteur sans électronique à l'intérieur

Puissance nominale	4.0 kW
Efficacité	max. 92 %
Vitesse du moteur	900...3 300 rpm
Classe d'isolation	F
Classe de protection	IP68
Submersion	max. 150 m

Extrémité de la pompe PE C-SJ17-4

- Clapet anti-retour
- Matériel de haute qualité, acier inoxydable: AISI 304
- En option : protection contre le fonctionnement à sec
- Centrifugal pump

Pompe PU4000 C-SJ17-4 (Moteur, Extrémité de la pompe)

Diamètre de forage	min. 6,0 in
Température de l'eau	max. 50 °C

Normes

CE

2006/42/EC, 2004/108/EC, 2006/95/EC

IEC/EN 61702:1995

Les logos indiquent les autorisations obtenues pour cette gamme de produits. Les produits sont commandés et livrés selon les autorisations propres aux exigences du marché.

**Vmp: Tension MPP en condition de test standard (STC) : rayonnement solaire 1 000 W/m², température des cellules 25 °C

BERNT LORENTZ GmbH & Co. KG
Siebenstuecken 24, 24558 Henstedt-Ulzburg,
Germany, Tel +49 (0)4193 8806-700, www.lorentz.de

Sun. Water. Life.

Créé par LORENTZ COMPASS 3.1.0.85
Toutes les caractéristiques techniques et informations sont fournies de bonne foi. Un risque d'erreur existe et les produits peuvent être modifiés sans préavis.Les photos peuvent varier des produits réels selon les exigences et les réglementations du marché local.

PS2-4000 C-SJ17-4

Système de pompe solaire immergée pour puits 6"

Graphique de la pompe

Vmp* > 238 V

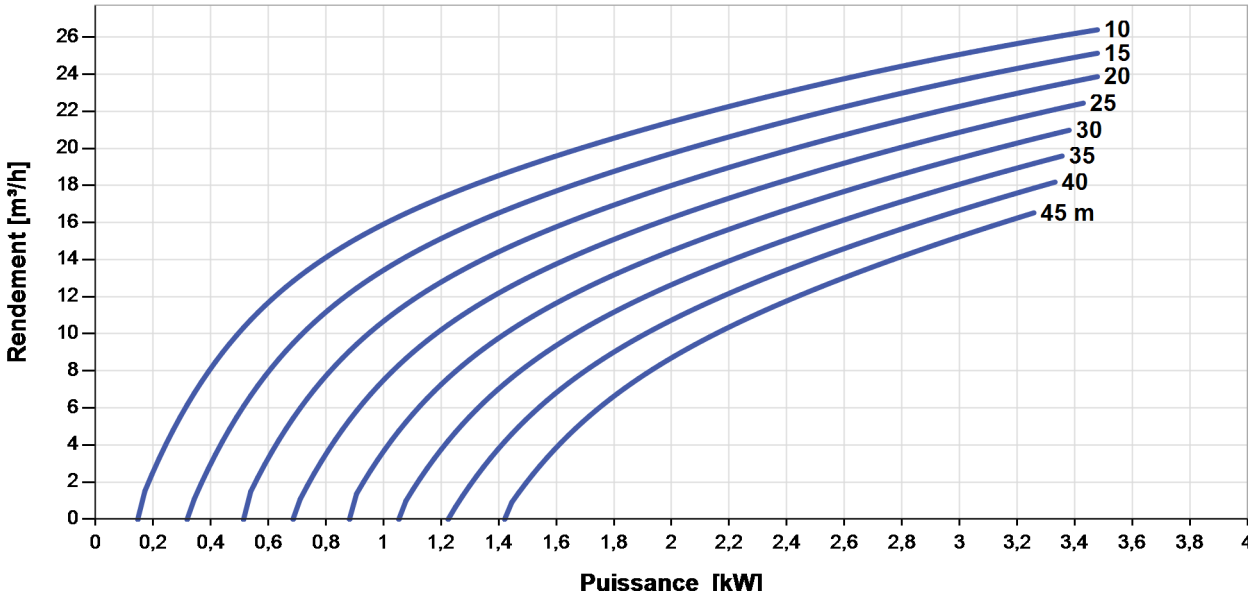

Dimensions et poids

Contrôleur

H1 = 352 mm
H2 = 333 mm
W1 = 207 mm
W2 = 170 mm
W3 = 164 mm
D1 = 124 mm

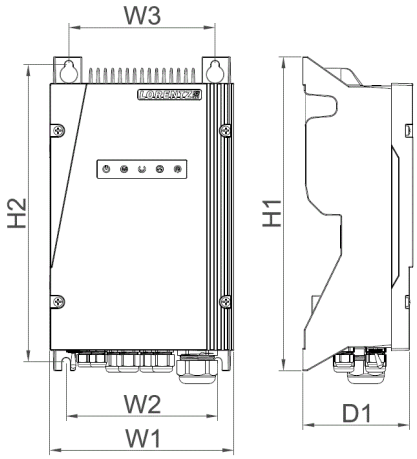

Pompe

A = 754 mm
B = 245 mm
C = 509 mm
D = 96 mm
E = 133 mm
S = 2.5 in

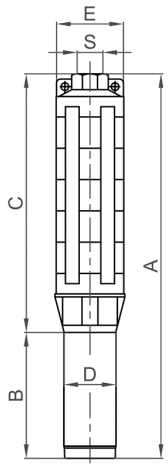

	Poids net
Contrôleur	6.1 kg
Pompe	21 kg
Moteur	10 kg
Extrémité de la pompe	11 kg

*Vmp: Tension MPP en condition de test standard (STC) : rayonnement solaire 1 000 W/m², température des cellules 25 °C

BERNT LORENTZ GmbH & Co. KG
Siebenstuecken 24, 24558 Henstedt-Ulzburg,
Germany, Tel +49 (0)4193 8806-700, www.lorentz.de

Sun. Water. Life.

Créé par LORENTZ COMPASS 3.1.0.85
Toutes les caractéristiques techniques et informations sont fournies de bonne foi. Un risque d'erreur existe et les produits peuvent être modifiés sans préavis.Les photos peuvent varier des produits réels selon les exigences et les réglementations du marché local.