MOZY
Telecom Center

Intégrateur de solutions informatiques ,Télécom et systèmes technologiques de sécurité.

MOZY Telecom Center est agrée par le ministère de l'intérieur pour l'installation des équipements sensibles.

Depuis sa création, MOZY Telecom Center apporte à ses clients le meilleur de la technologie et leur offre des prestations sans cesse, revues et améliorées pour s'adapter à leurs exigences, en constante évolution et à leurs attentes.

Les équipes hautement qualifiées de MOZY Telecom Center vous accompagnent à chaque étape de vos projets pour vous permettre d'optimiser votre productivité globale tout en bénéficiant des dernières technologies.

DOMAINE D'ACTIVITE

MOZY Telecom Center est structurée en trois départements

I/ Prestation de service

I/ Bureau d'étude

III/ Formation

I/Prestation de service :

Installation, Optimisation et maintenance.

- Système électroniques de sécurité : Vidéosurveillance, Contrôle d'accès, Alarmes et anti intrusion.
- système de sécurité Incendie(SSI)

- Réseaux Informatiques : Câblage Structuré, Armoire de brassage et équipement actif (Switch, Routeur)
- Réseaux Téléphoniques : Déploiement du câblage, Installation et mise en service du PABX ou IPBX.
- Electricité Basse Tension : Déploiement du Câblage, Protection et terminaison, Groupe Electrogène et Onduleurs.
- VSAT
- Télédistribution
- Climatisation
- Sonorisation

II/ Bureau d'étude :

MOZY Telecom Center dispose d'un bureau d'étude dans le domaine des CES (Corps d'Etat Secondaire) : courant fort, courant faible, Climatisation et Plomberie Sanitaire.

MOZY Telecom Center accompagne les bureaux d'architecture dans toutes les étapes de leurs projets : Conseil, Etude, Elaboration des Cahiers des Charges et Suivi de chantier.

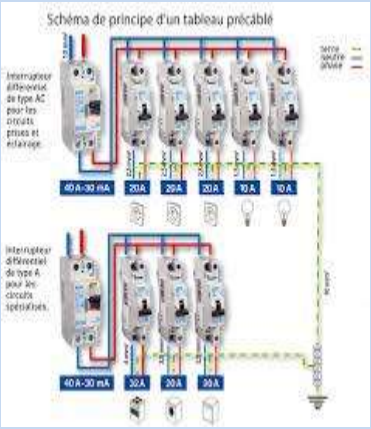

1/ Courant fort : élaboration des:

- Plan de la mise à la terre
- Plan d'implantation d'éclairage
- Plan d'implantation d'éclairage de sécurité
- Plan d'implantation de prises de courant-force motrice
- Plan d'implantation de chemin de câble
- Schéma unifilaire des tableaux électriques
- Schéma unifilaire générale (Synoptique)
- Plan local poste de transformateur et groupe électrogène

- Spécification des équipements MT, BT
- Note de calcul éclairage
- Note de calcul paratonnerre
- Bordereaux des prix unitaires
- Devis quantitatif

2/ Courant faible :

- Système de sécurité incendie

- Elaboration de l'étude sécurité : établissement de la notice de sécurité
- Élaboration des plans des systèmes SSI :
  - Plans SDI
  - Plans SMSI
- Schémas synoptiques
- Cahier des clauses techniques particulières
- Devis quantitatif
- Bordereau des prix

- Vidéosurveillance, Sonorisation, Téléphonie d'entreprise, Réseau Informatique, Télédistribution.

Pour ces systèmes énumérés :

- Elaboration des plans d'implantation
- Schémas synoptiques
- Cahier des clauses techniques particulières
- Devis quantitatif
- Bordereau des prix

3/Climatisation :

- Evaluation des bilans de puissance thermique
- Choix des équipements de climatisation
- Plan d'implantation des équipements de climatisation (CTA, Unité extérieur, groupe d'eau

glacé, cassettes, gaines, bouches d'extraction,…….).

- Note de calcul
- Bordereaux des prix unitaires
- Devis quantitatif
- Cahier des charges

4/ **Chauffage**

- Evaluation de bilan thermique (déperditions)
- Choix des équipements chauffage (radiateurs, sèches linge, chaudières)
- Plan d'implantation des équipements de chauffage et passage de la tuyauterie
- Note de calcul
- Bordereaux des prix unitaires
- Devis quantitatif
- Cahier des charges

4/ **Plomberie sanitaire :** élaboration des :

- Plans de distribution eau froide –eau chaude sanitaire
- Synoptique générale de l'installation
- Plan évacuation des eaux vannes –eaux usées –eaux de pluie
- Note de calcul
- Bordereaux des prix unitaires
- Devis quantitatif
- Cahier des charges

5/ VRD

- Choix des équipements
- Bordereaux des prix unitaires
- Devis quantitatif
- Cahier des charges

III/LA FORMATION

MOZY TECHNICAL SCHOOL

A la demande insistante de nos clients et partenaires, nous avons créé notre centre de formation spécialisé en IT et Telecom. MOZY Technical School répond aux normes pédagogiques et didactiques internationales, il est également accrédité pour le passage des examens de certification en ligne.

Nos Formations

Informatique

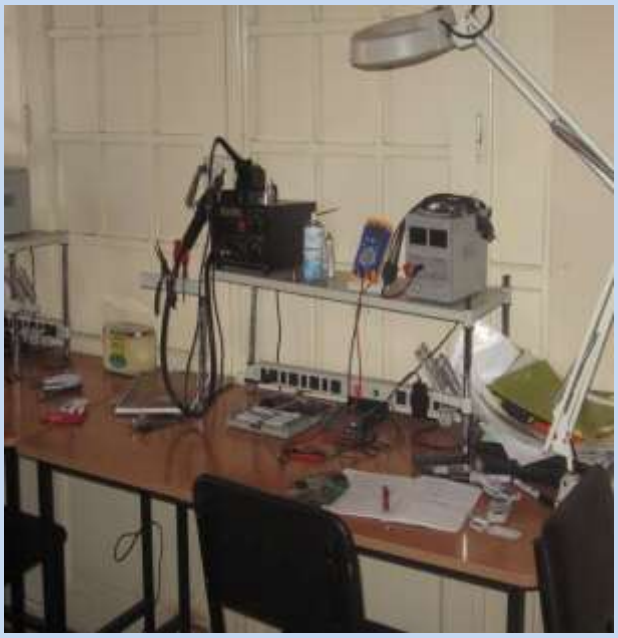

- Bureautique
- Maintenance Informatique
- Maintenance Lap Top
- Installation réseaux informatiques
- Formation IT avec passage d'examen de certification
- Cursus Microsoft
- Administration réseaux
- Cisco : CCNA, CCNP
- Formation Oracle DBA niveau 1 et 2
- Formation Linux LPI1 et LPI2

Télécommunication

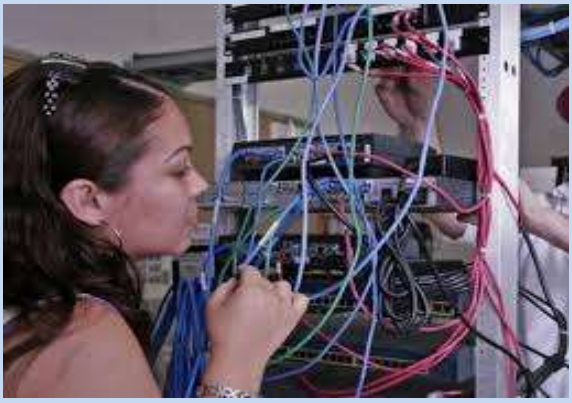

- Câblage structuré
- Téléphonie d’entreprise
- Maintenance des téléphones portables GSM
- Système de télésurveillance
- Système anti intrusion et détection incendie
- Fibre Optique
- Maintenance électronique appliquée

MOZY TECHNICAL SCHOOL
FORMATION INSTALLATION DES CAMÉRAS DE TÉLÉSURVEILLANCE
SYSTÈMES D'ALARME ET ANTI INTRUSION

MOZY TECHNICAL SCHOOL
FORMATION FIBRE OPTIQUE

16 rue Didouche Mourad, Alger
Téléphone / Fax : +213 21 63 37 41
Email : info@mozytecdz.com
www.mozytelecomdz.com
www.mozytecdz.com